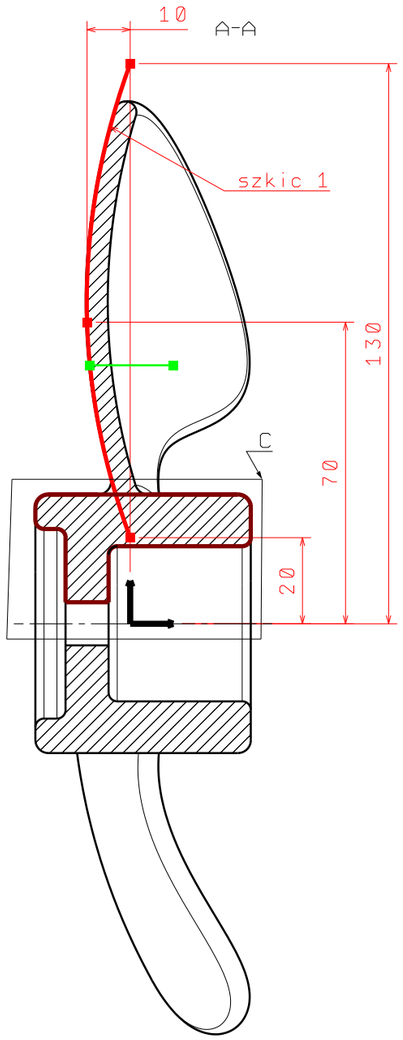

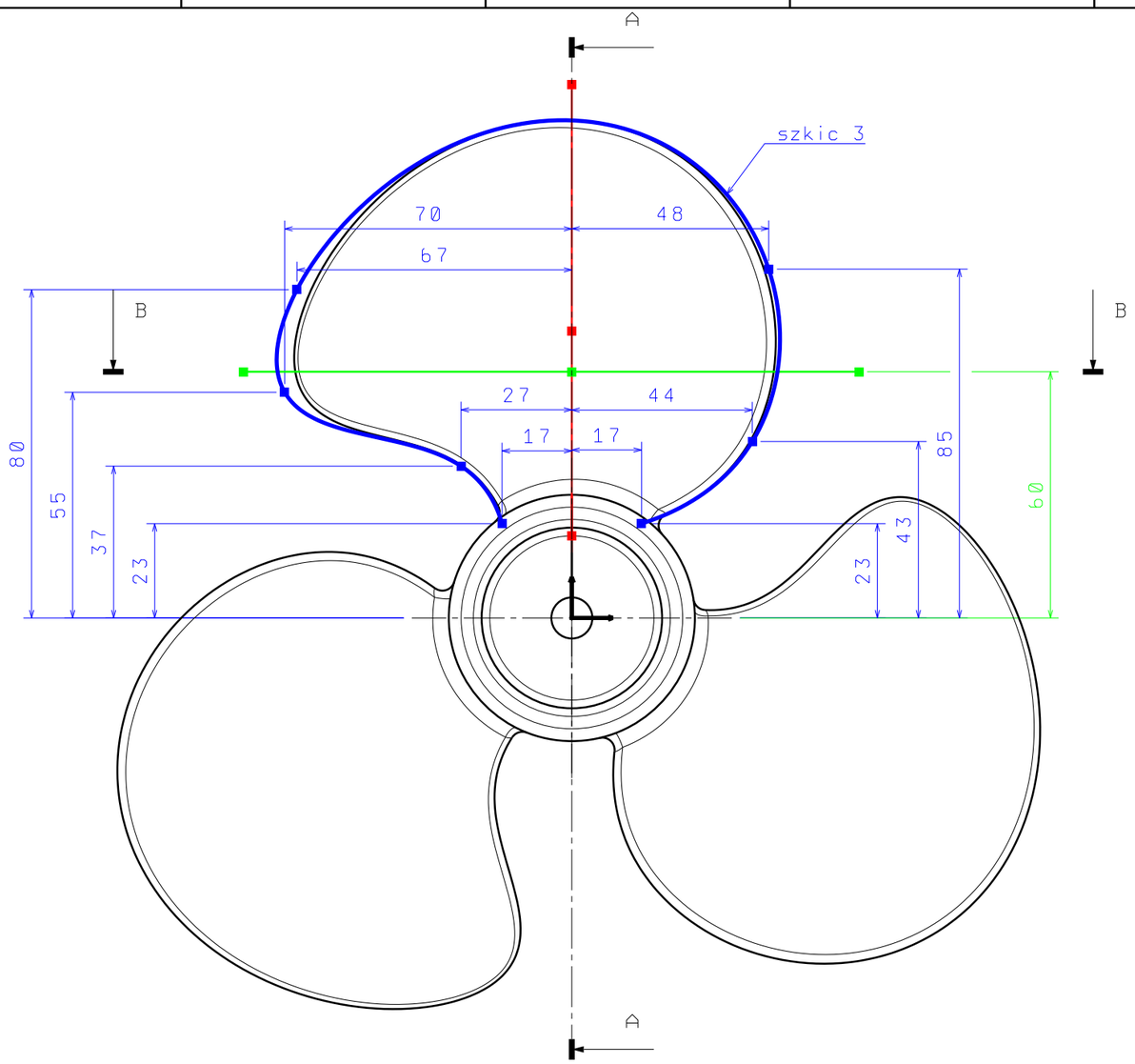

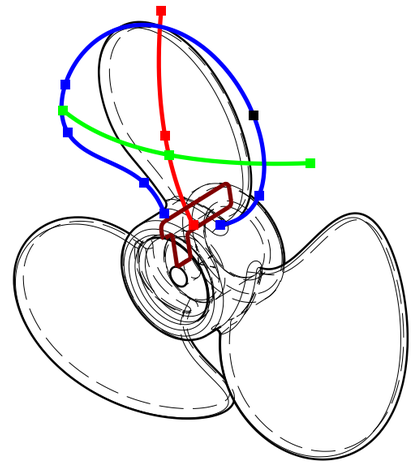

Isometric view
Scale: 1:2

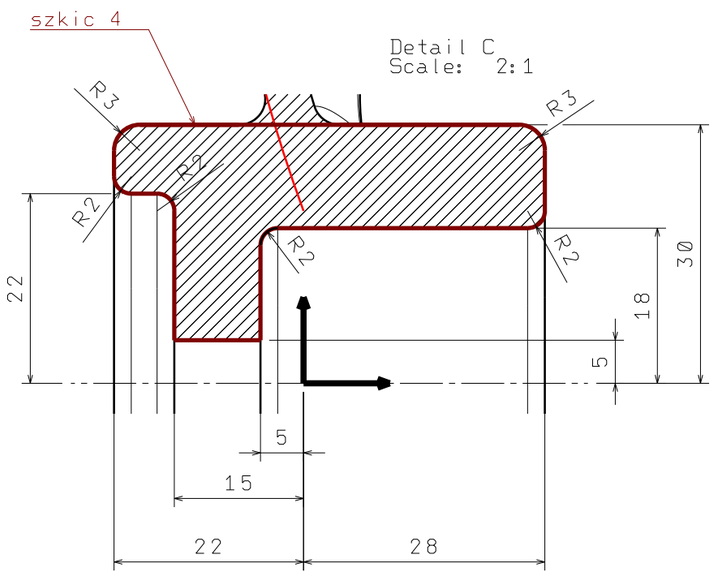

Detail C
Scale: 2:1

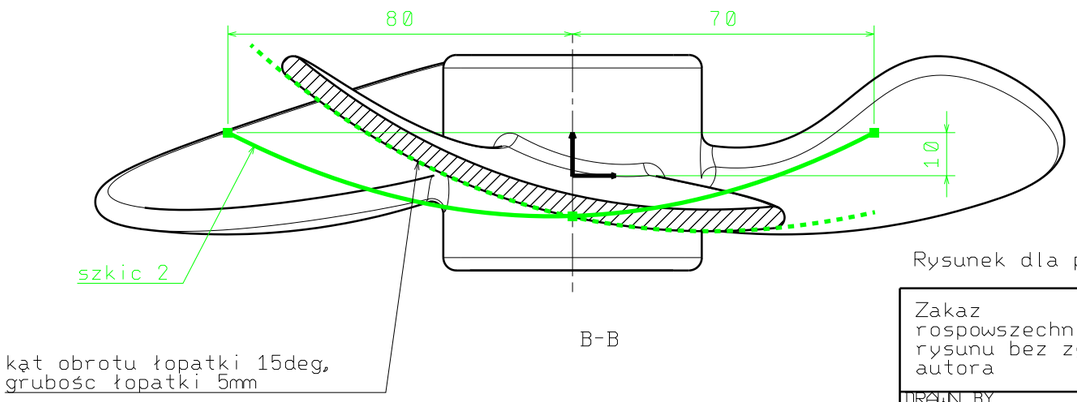

B-B

Rysunek dla potrzeb dydaktycznych

Zakaz rospowszechniania rysunu bez zgody autora		POLITECHNIKA RZESZOWSKA Katedra Konstrukcji Maszyn	
DRAWN BY BS/TD	DATE 18.10.2020	DRAWING TITLE Wiatraczek	
CHECKED BY	DATE	SIZE A2	DRAWING NUMBER MM 01	REV X
DESIGNED BY	DATE	SCALE 1:1	WEIGHT(kg) 0,62	SHEET 1/1